Техническая документация

Комфортная домашняя вентиляция

CWL Excellent • CWL-T Excellent • CWL-F Excellent • CWL

Модельный ряд CWL

Тип		CWL-F-150 Excellent	CWL-F-300 Excellent	CWL-180 Excellent	CWL-300 Excellent	CWL-400 Excellent	CWL-T-300 Excellent	CWL-300 (B)
Макс. производительность	м³/ч	150	300	180	300	400	300	300
Способ монтажа	Настенный монтаж	✓	✓	✓	✓	✓	–	✓
	Потолочный монтаж	✓	✓	–	–	–	–	–
	Установка на пол	–	–	✓	✓	✓	✓	✓
Панель управления на приборе		–	–	✓	✓	✓	–	✓
Дистанционное управление	BM-2	✓	✓	✓	✓	✓	✓	–
	BML-Excellent	✓	✓	✓	✓	✓	✓	–
	Дистанционное управление OpenTherm(Мастер)	–	–	–	–	–	–	✓
	4-ступенчатый переключатель	✓	✓	✓	✓	✓	✓	✓
	Дистанционное управление	✓	✓	✓	✓	✓	✓	✓
Байпас	Встроенный	✓	✓	–	✓	✓	✓	(✓)
	Нет	–	–	✓	–	–	–	✓
Эл. секция предварительного нагрева	Встроенная	✓	–	–	✓	✓	✓	–
	Принад-лежности	–	✓	✓	–	–	–	✓
Гидр. секция доп. нагрева	Принад-лежности	–	–	–	–	–	✓	–
Эл. секция доп. нагрева	Принад-лежности	✓	✓	✓	✓	✓	✓	✓
Энтальпийный теплообменник	Опци-онально	–	–	–	–	✓	–	–
	Принад-лежности	–	✓	–	✓	✓	–	–
Датчики качества воздуха, влажности и CO_2	Принад-лежности	✓	✓	✓	✓	✓	✓	✓
Сертификат пассивного дома		✓	✓	–	✓	✓	По запросу	–
Допуск DIBt		✓	✓	–	✓	✓	По запросу	✓

Системы для домашней вентиляции Wolf

Общая информация

Назначение

Системы производительностью 50–400 м³/ч.
Подходят для частных и многоквартирных домов, для офисов и жилых помещений. При помощи систем комфортной вентиляции CWL Excellent и CWL с рекуперацией тепла отработанный воздух забирается из кухни, из ванной и туалета, проходит через перекрестноточный пластинчатый теплообменник и удаляется наружу. Одновременно забирается свежий наружный воздух, очищается фильтром, нагревается в перекрестноточном пластинчатом теплообменнике и подается в соответствующие помещения – жилые комнаты, спальни и детские.

CWL-300/400 Excellent

CWL-300

Преимущества систем для домашней вентиляции Wolf

- Чистый, свежий воздух без пыльцы – вентиляция при закрытых окнах, без уличного шума (не только для аллергиков).
- Съёмный полимерный перекрестноточный пластинчатый теплообменник, рекуперация тепла из отработанного воздуха до 95%.
- По одному вентилятору на приточный и отработанный воздух, бесступенчатая регулировка; низкое потребление энергии прямоточными вентиляторами EC.
- Функция «Constant Flow» поддерживает постоянные расходы воздуха при любой настройке частоты вращения вентилятора. Тем самым достигается постоянно высокий КПД, а регулировки ограничиваются до минимума.
- Автоматическая регулировка защиты от замерзания обеспечивает оптимальную защиту..
- Устройство готово к подключению, индикация о необходимости замены фильтра на 4-ступенчатом переключателе.
- Наличие возможностей последовательного подключения для датчика качества воздуха, датчика влажности, электрических секций предварительного и дополнительного нагрева.

Программное обеспечение

- Программное обеспечение выполнено согласно DIN 1946-6.
- Особенная простота в использовании обеспечивает компетентный и надёжный расчёт объёмов воздуха в кратчайшее время.
- Программное обеспечение также содержит полный перечень материалов, подходящие предложения, многочисленную информацию и полный проект вентиляции согласно DIN 1946-6.
- Ссылка для скачивания: www.wolf-systemprofi.de

CWL-F-150/300 Excellent

Плоская конструкция

- Компактная плоская конструкция для потолочного и настенного монтажа
- С байпасом воздуха
- Класс фильтра G4,(F7 опционально как принадлежность)
- У CWL-F-150 Excellent стандартно имеется встроенная электрическая секция предварительного нагрева на 375 Вт

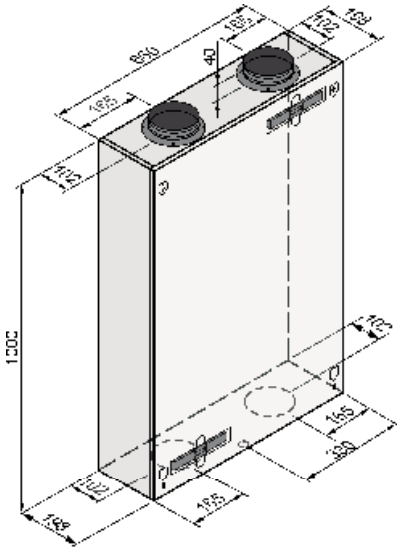

CWL-F-150 Excellent

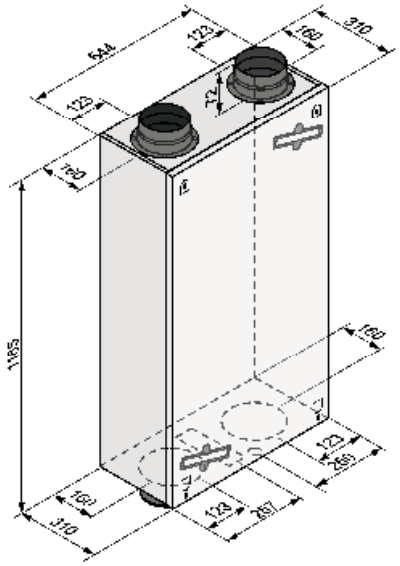

CWL-F-300 Excellent

Системы для домашней вентиляции			CWL-F-150 Excellent	CWL-F-300 Excellent
Класс энергоэффективности, действующий с 01.01.2016			A[1]	A[2]
Производительность вентилятора при 150 Па		м³/ч	макс. 150	макс. 300
Степень рекуперации тепла макс.		%	95	95
Габаритные размеры	Высота	мм	1000	1185
	Ширина	мм	660	644
	Глубина	мм	198	310
Канальные подключения		мм	Ø125	Ø 160
Класс фильтра			G4 (F7 как принадлежность)	G4 (F7 как принадлежность)
Коэффициент мощности		Cos φ	0,34–0,49	0,39–0,53
Потребляемая электрическая мощность		Вт	11–72 Вт	9–162 Вт
Потребляемая электрическая мощность		Вт	54 Вт (при 125 м³/ч и 100 Па)	66 Вт (при 225 м³/ч и 100 Па)
Масса		кг	24,5	37
Класс защиты		IP	30	30
Подключение электроэнергии			230 В/50 Гц	230 В/50 Гц

1) В сочетании с BM-2 или BML-Excellent

2) A⁺ как минимум с двумя датчиками

Технические характеристики

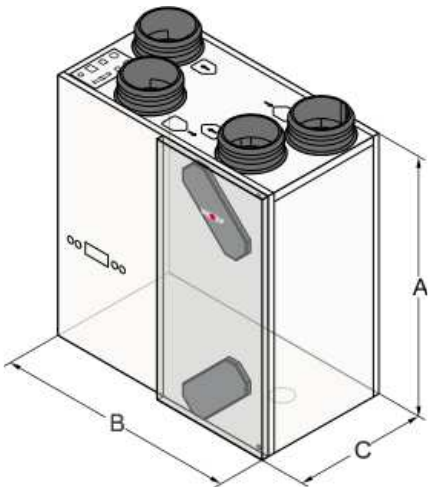

Системы для домашней вентиляции			CWL-180 Excellent
Класс энергоэффективности, действующий с 01.01.2016			B[1]
Производительность вентилятора при 150 Па		м³/ч	макс. 180
Степень рекуперации тепла макс.		%	95
Габаритные размеры	Высота	A, мм	600
	Ширина	B, мм	560
	Глубина	C, мм	315
Канальные подключения		мм	Ø125
Класс фильтра			G4
Коэффициент мощности		Cos φ	0,56 – 0,67
Потребляемая электрическая мощность		Вт	16 – 132
Потребляемая электрическая мощность		Вт	64 Вт (при 150 м³/ч и 100 Па)
Масса		кг	25
Класс защиты		IP	30
Подключение электроэнергии			230 В/ 50 Гц

[1] A с реле времени, одним или несколькими датчиками

Способы подключения

Для соответствия различным монтажным ситуациям Wolf разработал прибор с 2 различными вариантами подключения:

- Правостороннее исполнение 4/0
- Левостороннее исполнение 4/0

Ревизионная дверца для обслуживания фильтра может открываться вправо или влево – по выбору. Места подключений для приточного воздуха, отводимого, отработанного и наружного воздуха указаны на рисунках ниже.

1 Приточный воздух (в помещение)
2 Отводимый воздух (выброс на улицу)
3 Отработанный воздух (из помещения)
4 Наружный воздух (забор с улицы)
5 Электрические подключения
6 Подключение для отвода конденсата

Правостороннее исполнение 4/0

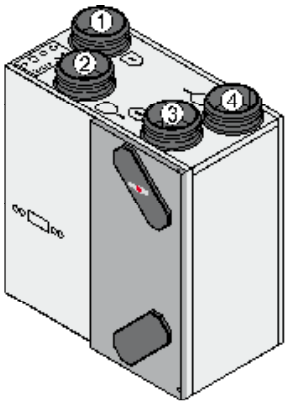

Левостороннее исполнение 4/0

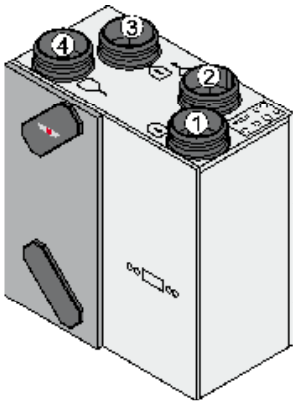

Габаритные размеры

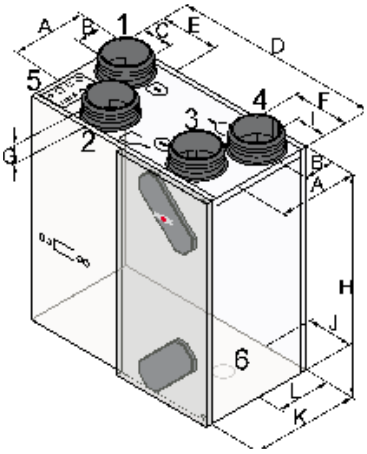

Тип	A	B	C	D	E	F	G	H	I	J	K	L
CWL-180 Excellent R	213	77	79	560	168	125	45	600	75	248	290	145

CWL-300/400 Excellent

Технические характеристики

Технические характеристики

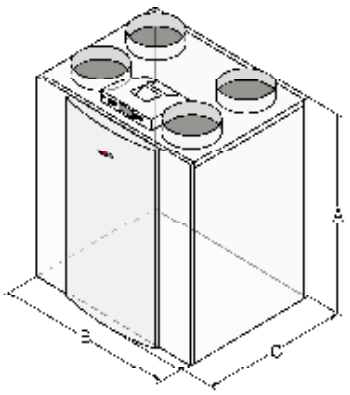

Системы для домашней вентиляции			CWL-300 Excellent	CWL-400 Excellent
Класс энергоэффективности, действующий с 01.01.2016			A[1)]	A[1)]
Производительность вентилятора при 150 Па		м³/ч	макс. 300	макс. 400
Степень рекуперации тепла макс.		%	95	95
Габаритные размеры	Высота	A, мм	765	765
	Ширина	B, мм	677	677
	Глубина	C, мм	564	564
Канальные подключения		мм	Ø160	Ø180
Класс фильтра			G4	G4
			(F7 как принадлежность)	(F7 как принадлежность)
Коэффициент мощности		Cos φ	0,37–0,51	0,38–0,61
Потребляемая электрическая мощность		Вт	3–138	3–172
Потребляемая электрическая мощность		Вт	58 Вт (при 225 м³/ч и 100 Па)	84 Вт (при 300 м³/ч и 100 Па)
Масса		кг	38	38
Класс защиты		IP	30	30
Подключение электроэнергии			230 В/50 Гц	230 В/50 Гц

1) A⁺ с двумя или более датчиками

- С байпасом воздуха
- Стандартно встроена электрическая секция предварительного нагрева 1000 Вт

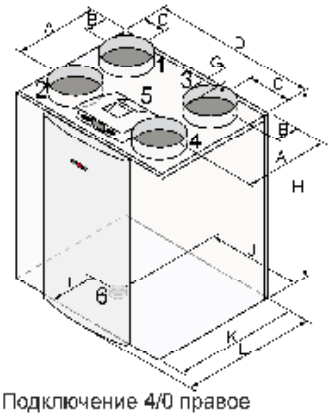

Подключение 4/0 правое

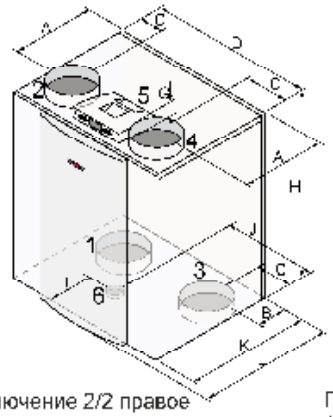

Подключение 2/2 правое

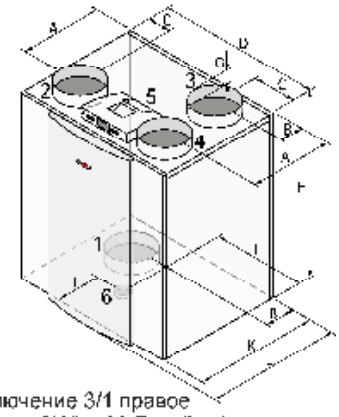

Подключение 3/1 правое (только у CWL-400 Excellent)

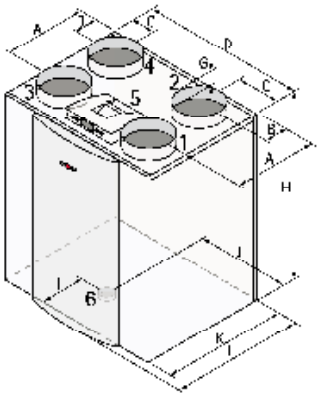

Подключение 4/0 левое

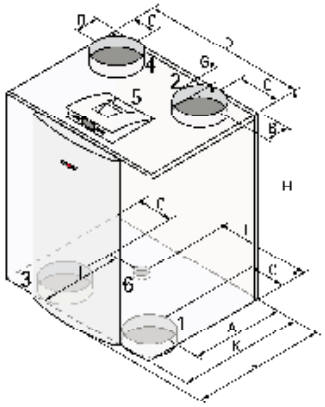

Подключение 2/2 левое

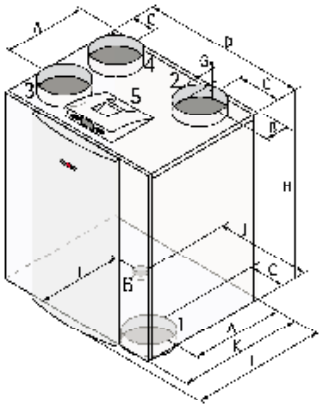

Подключение 3/1 левое (только у CWL-400 Excellent)

1 Приточный воздух (в помещение)
2 Отводимый воздух (выброс на улицу)
3 Отработанный воздух (из помещения)
4 Наружный воздух (забор с улицы)
5 Электрические подключения
6 Подключение для отвода конденсата

Габаритные размеры

Тип	A	B	C	D	G	H	I	J	K	L
CWL-300/400 Excellent R (правый)	388	138	138	677	45	765	198	397	526	564
CWL-300/400 Excellent L (левый)	388	138	138	677	45	765	328	280	526	564

CWL-T-300 Excellent

Технические характеристики

- Съёмный полимерный перекрестноточный пластинчатый теплообменник, рекуперация тепла из отработанного воздуха до 95 %
- С байпасом воздуха
- В прибор встроена электрическая секция предварительного нагрева на 1000 Вт
- Класс фильтра G4, (F7 опционально как принадлежность)
- Сифон
- Регулировка при помощи модулей управления BM-2 или BML-Excellent
- Автоматическая регулировка защиты от замерзания обеспечивает оптимальную защиту.
- Устройство готово к подключению, индикация о необходимости замены фильтра на модуле управления или на 4-ступенчатом переключателе
- Допуск DIBT и сертификат пассивного дома по запросу

Технические характеристики

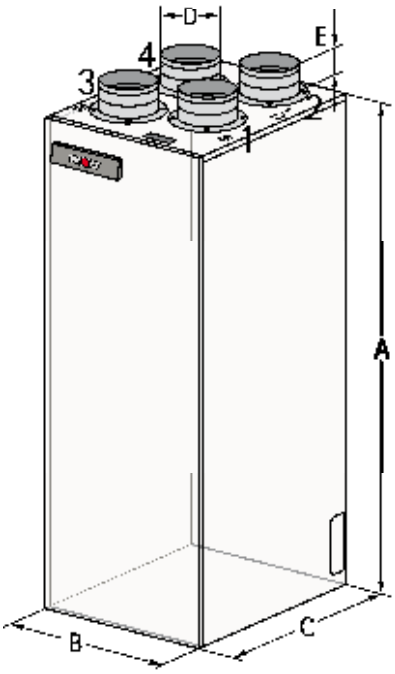

Подключение 4/0 левое

1 Приточный воздух (в помещение)
2 Отводимый воздух (выброс на улицу)
3 Отработанный воздух (из помещения)
4 Наружный воздух (забор с улицы)

Системы для домашней вентиляции			CWL-T-300
Класс энергоэффективности, действующий с 01.01.2016			A[1]
Производительность вентилятора при 150 Па		м³/час	300
Степень рекуперации тепла макс.		%	95
Габаритные размеры	Высота	A, мм	1287,5
	Ширина	B, мм	475
	Глубина	C, мм	585
Канальные подключения		D, мм	Ø160
Высота патрубков канальных подключений		E, мм	78,3
Класс фильтра			G4 (F7 опционально для приточного воздуха)
Коэффициент мощности		Cos φ	0,32–0,43
Потребляемая электрическая мощность		Вт	10–164
Потребляемая электрическая мощность		Вт	86 Вт (при 225 м³/ч и 100 Па)
Масса		кг	50
Класс защиты		IP	20
Подключение электроэнергии			230 В/50 Гц

[1] A+ с двумя или более датчиками

Варианты установки

По выбору слева или справа от генератора тепла

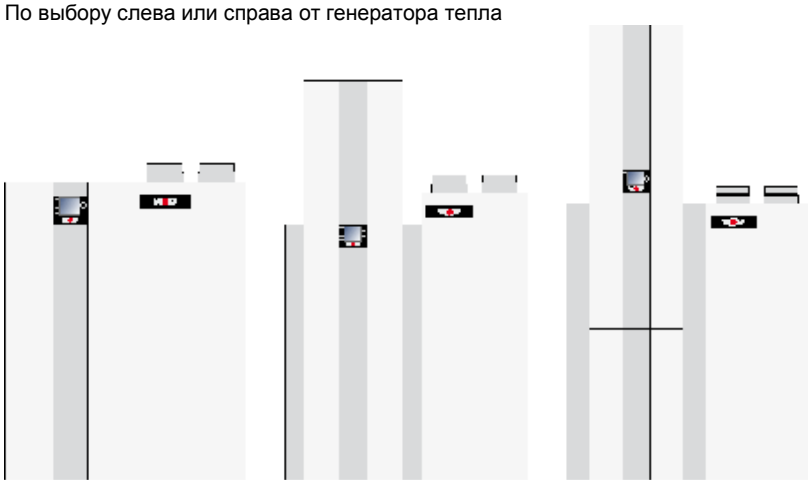

В сочетании с конденсационным жидкотопливным котлом TOB

В сочетании с газовым конденсационным котлом CGS-2

В сочетании с комбинированным тепловым насосом BWL-1S

Блок регулирования – принадлежности

Панель управления

Пользовательский интерфейс

Блок регулирования на микропроцессоре с дисплеем для настройки и индикации отдельных регулируемых функций

- Настройка требуемого значения объёмного расхода приточного и отработанного воздуха
- Вкл/Выкл вентиляторов
- Программируемая компенсация давления либо выравнивание давления – т.е. при необходимости в жилище можно сознательно создавать пониженное или повышенное при помощи регулировки его значения
- Сообщение о состоянии фильтра на дисплее (обслуживание фильтра)
- Защита от замерзания
- Индикация настроенных значений

Принадлежности

Непосредственно к прибору можно подключать следующие принадлежности:

- Датчик влажности – при превышении значения влажности воздуха (например, в ванной) автоматически увеличивает отвод воздуха (вытяжная вентиляция)
- Датчик качества воздуха – при ухудшении качества воздуха (например, в жилой комнате) автоматически увеличивает приток воздуха (приточная вентиляция)
- Датчик CO_2 – при превышении содержания CO_2 автоматически увеличивает приток воздуха
- Управление секцией дополнительного нагрева (1000 Вт) – секция дополнительного нагрева увеличивает температуру приточного воздуха до заданного в настройках значения

4-ступенчатый переключатель

4-ступенчатый переключатель со светодиодом

Он загорается, когда фильтры требуют очистки.

Положение 1:	Вентиляция для защиты от влажности, например, на время отсутствия (отпуска)
Положение 2:	Пониженная вентиляция
Положение 3:	Номинальная вентиляция соответствует нормальному режиму в период присутствия жильцов
Положение 4:	Интенсивная вентиляция, например, для вечеринки, прихода гостей (высокое потребление кислорода)

Дистанционное управление

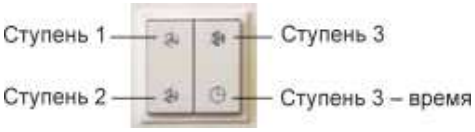

Радиоуправление с передатчиком и приёмником

Нажать слева вверху	Вентиляторы переключаются на ступень 1 (пониженная вентиляция)
Нажать слева внизу	Вентиляторы переключаются на ступень 2 (номинальная вентиляция)
Нажать справа вверху	Вентиляторы переключаются на ступень 3 (интенсивная вентиляция)
Быстро (< 1 сек.) нажать справа снизу	Вентиляторы вращаются 15 мин на ступени 3, затем вновь переключаются на ступень 1
Нажать и удерживать справа внизу	Вентиляторы вращаются 30 мин на ступени 3, затем вновь переключаются на ступень 1

Модуль управления BML Excellent с интерфейсом eBus

- Графический дисплей
- Установленные временные программы по выбору
- Настройка 4 ступеней вентиляции
- Защита от замерзания
- Дистанционная настройка параметров

Модуль управления BM-2

- Установленные временные программы по выбору
- Цветной дисплей 3,5’’
- Простое меню с текстовой индикацией
- Управление при помощи поворотной ручки с функцией кнопки
- 4 функциональных кнопки для часто используемых функций
- Разъём для карты microSD для обновления ПО
- Монтаж на настенный цоколь для дистанционного управления

Комплект дополнений; дополнительные функции
С возможностью подключения датчика качества воздуха, датчика влажности и секции дополнительного нагрева

Датчик качества воздуха
Датчик смешанного газа для оценки качества воздуха;
Выходной сигнал 0–10 В, напряжение питания 24 В;
Необходим комплект дополнений с дополнительными функциями.

Датчик влажности
Для измерения относительной влажности;
Выходной сигнал 0–10 В, напряжение питания 24 В;
Необходим комплект дополнений с дополнительными функциями.

Датчик CO_2
Для режима работы с учётом CO_2 необходим в готовом к подключению виде как источник задающего параметра для управления по CO_2.

Электрическая секция предварительного нагрева
1000 Вт

Электрическая секция дополнительного нагрева
1000 Вт

CWL Excellent Принадлежности

Фильтры G4 из сервисного комплекта
2 штуки

Фильтры из сервисного комплекта
1 x класса G4 и 1 x класса F7

Энтальпийный теплообменник
Для рекуперации влажности
Гигиена: Сертификат AATCC (VDI 6022)
Степень подачи тепла согл. EN 308: 78 %
Рекуперация влажности 59 %

Поставляется для	CWL-300/400 Excellent CWL-F-300 Excellent

Комплект для управления вентиляцией с учётом потребления
в следующем составе:
2-зонный клапан – 1 шт.
датчик CO_2 – 2 шт.
сетевой блок питания – 1 шт.

Указание: для управления необходим BM-2

CWL-T Excellent Принадлежности

Водяная секция дополнительного нагрева, теплопроизводительность макс. 3 кВт
Включая клапан для подающей линии с термостатической головкой и дистанционным датчиком для монтажа в приточный воздуховод ISO и гофрированные трубы для подключения из нержавеющей стали

Технические характеристики

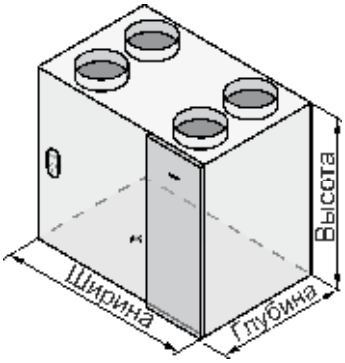

Системы для домашней вентиляции			CWL-300	CWL-300 B
Производительность вентилятора при 150 Па		м³/ч	макс. 300	
Степень рекуперации тепла макс.		%	95	
Габаритные размеры	Высота	мм	602	
	Ширина	мм	675	
	Глубина/с байпасом	мм	445	525
Канальные подключения		мм	Ø160	
Класс фильтра			G4 (F6 как принадлежность)	
Коэффициент мощности		cos φ	0,60–0,66	
Потребляемая электрическая мощность		Вт	16–174	
Потребляемая электрическая мощность		Вт	80 Вт (при 225 м³/ч и 100 Па)	
Масса/с байпасом		кг	31	35
Класс защиты		IP	31	
Подключение электроэнергии			230 В/50 Гц	

- CWL-300 B с байпасом воздуха

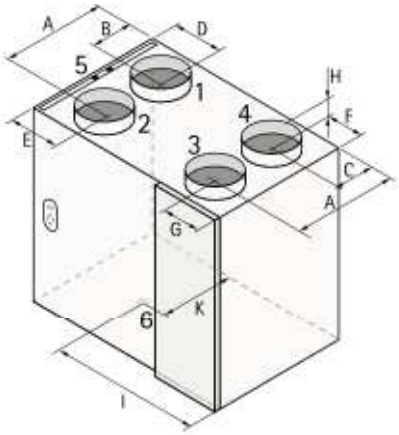

Подключение 4/0 правое

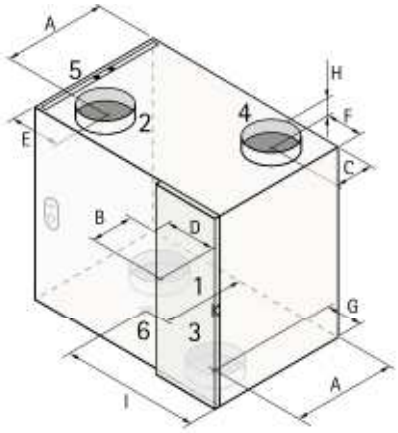

Подключение 2/2 правое

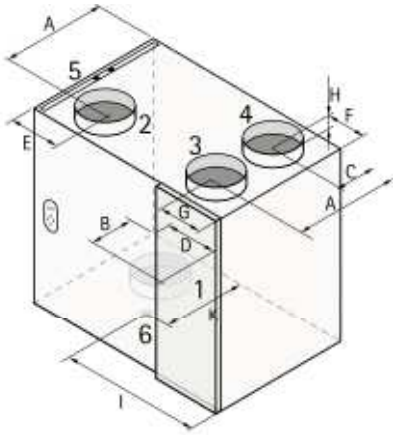

Подключение 3/1 правое

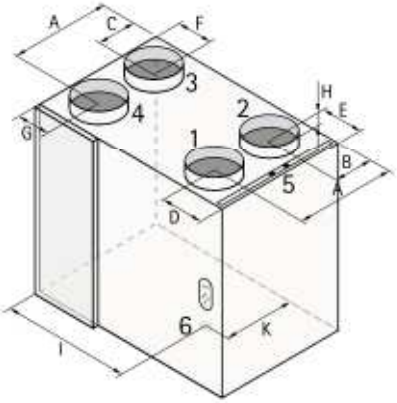

Подключение 4/0 левое

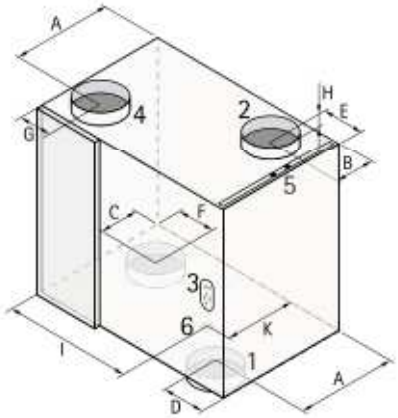

Подключение 2/2 левое

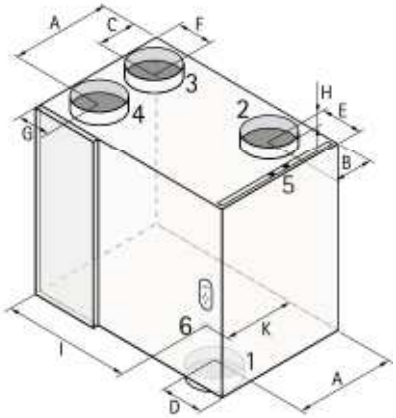

Подключение 3/1 левое

Габаритные размеры [мм]

1 Приточный воздух (в помещение)
2 Отводимый воздух (выброс на улицу)
3 Отработанный воздух (из помещения)
4 Наружный воздух (забор с улицы)
5 Электрические подключения
6 Подключение для отвода конденсата

Тип	A	B	C	D	E	F	G	H	I	K
CWL-300	321	99	99	165	165	89	89	45	385	220
CWL-300 4/0 R (правое)	321	121	99	165	165	89	89	45	385	220

Габариты без байпаса

CWL-300 (B)

Блок регулирования – принадлежности

Блок регулирования

Панель управления

Микропроцессорный блок регулирования с дисплеем для настройки и индикации отдельных регулируемых функций

- Настройка требуемого значения объёмного расхода приточного и отработанного воздуха
- Вкл/Выкл вентиляторов
- Программируемая компенсация давления либо выравнивание давления – т. е. при необходимости в жилище можно сознательно создавать пониженное или повышенное при помощи регулировки его значения
- Сообщение о состоянии фильтра на дисплее (обслуживание фильтра)
- Защита от замерзания
- Управление секцией предварительного нагрева (1000 Вт). Секция предварительного нагрева служит для поддержания температуры приточного воздуха выше 0 °C
- Управление перепускным клапаном (при его наличии) у CWL-300 и CWL-400 даёт возможность притока свежего наружного воздуха в жилое помещение
- Перепускной клапан открывается, когда температура в помещении превышает настроенное значение, а наружная температура ниже этого значения
- Индикация настроенных значений

Принадлежности

Дополнительная плата

Дополнительная плата с переключающими входами для следующих устройств:

- Детекторы дыма – при опасности включает вентиляторы
- Датчик влажности воздуха – при превышении значения влажности воздуха (например, в ванной) автоматически увеличивает отвод воздуха (вытяжная вентиляция)
- Датчик двуокиси углерода – при превышении содержания CO_2 (например, в жилой комнате) автоматически увеличивает приток воздуха (приточная вентиляция)
- Управление секцией дополнительного нагрева (1000 Вт) – секция дополнительного нагрева увеличивает температуру приточного воздуха до заданного в настройках значения

4-ступенчатый переключатель

4-ступенчатый переключатель со светодиодом

Он загорается, когда фильтры требуют очистки.

Положение 1:	Вентиляция для защиты от влажности, например, на время отсутствия (отпуска)
Положение 2:	Пониженная вентиляция
Положение 3:	Номинальная вентиляция соответствует нормальному режиму в период присутствия жильцов
Положение 4:	Интенсивная вентиляция, например, для вечеринки, прихода гостей (высокое потребление кислорода)

Дистанционное управление

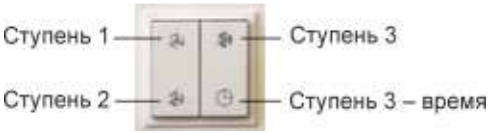

Радиоуправление с передатчиком и приёмником

Нажать слева вверху	Вентиляторы переключаются на ступень 1 (пониженная вентиляция)
Нажать слева внизу	Вентиляторы переключаются на ступень 2 (номинальная вентиляция)
Нажать справа вверху	Вентиляторы переключаются на ступень 3 (интенсивная вентиляция)
Быстро (< 1 сек.) нажать справа снизу	Вентиляторы вращаются 15 мин на ступени 3, затем вновь переключаются на ступень 1
Нажать и удерживать справа внизу	Вентиляторы вращаются 30 мин на ступени 3, затем вновь переключаются на ступень 1

Дистанционное управление CWL OpenTherm

- 1 заданная программа времени и 1 программа времени по выбору
- Интерфейс OpenTherm (ведущее устройство)
- Настройка трех ступеней вентиляции
- Защита от замерзания
- Дистанционная настройка параметров

Датчик качества воздуха

Датчик смешанного газа для оценки качества воздуха
Требуется дополнительная плата (см. выше)

Принцип работы

Направление воздуха
от распределителя к клапанам
по системе шлангов круглых
75/63 или 63/52

Направление воздуха
от распределителя к клапанам
по плоской системе каналов Excellent
50x100 или 60x130

Направление наружного и отводимого
воздуха, а также к распределителям
приточного и отработанного воздуха
по трубам ISO DN 125/150/180.

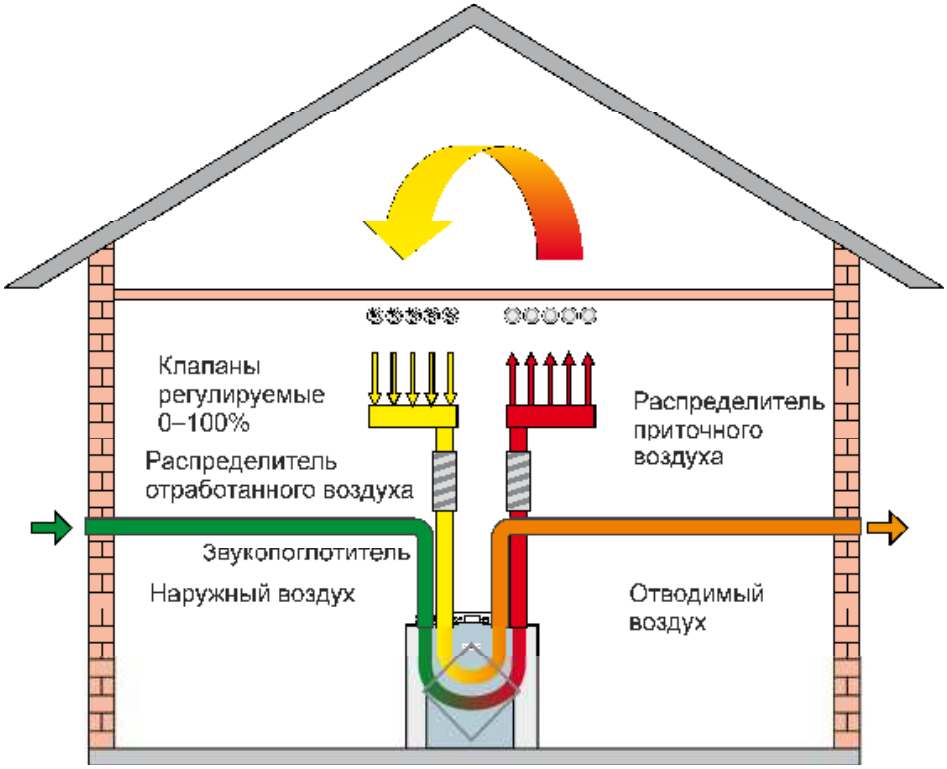

Общие технические характеристики трубы ISO

- Плотность материала 50 кг/м³, антистатический
- Коэффициент теплопередачи 0,041 Вт/(м²K)
- Диапазон температур от –40 °C до +60 °C
- Класс пожарозащиты B1 по DIN 4102-1, испытан институтом MPA Дортмунд
- Проход через крышу изолированный
- Для монтажа поставляется специальный нож

Свойства

Труба ISO CWL заменяет традиционные спирально-фальцованные трубы с изоляцией при помощи уже изолированной круглой трубки DN 125, DN 150 и DN 180 из паронепроницаемой пены EPE; она снижает затраты на оборудование системы. Точно подогнанные элементы трубы в сочетании с изолированными проходами через крышу дают огромные преимущества для системы:

- Быстрый монтаж (экономия рабочего времени до 70 % по сравнению со спирально-фальцованной трубой)
- Стабильная герметичность трубопроводной системы
- Долговечная изоляция (предотвращает образование конденсата)
- Высокое шумопоглощение благодаря относительно мягкому материалу
- Простая очистка за счёт оптимальной гладкости внутренней поверхности, без кантов
- Подсоединение фасонных деталей при помощи зажимного кольца с защитой от проворота
- Оптически и функционально безупречны даже спустя годы
- Толщина стенки 17 мм = DN 125 и DN 150
  20 мм = DN 180

Детали

Труба ISO CWL
длина 2000 мм,
DN 125
DN 160
DN 180

Колена 90° и 45° для трубы ISO CWL
DN 125
DN 160
DN 180

Тройник для трубы ISO CWL
DN 125

Тройник для трубы ISO-Rohr CWL 45°
DN 180

Переходник для трубы ISO CWL
DN 180/125
DN 180/150

Зажимное кольцо
для соединений труб и фасонных деталей с защитой от проворота.
DN 125
DN 160
DN 180

Специальный нож
для резки труб. Специальная форма зубцов обеспечивает быстрый ровный срез.

Проход крышный CWL с теплоизоляцией
длина 1159 мм
Цвет чёрный или красный DN 125 и DN 160
Цвет чёрный DN 180

Уплотнительная манжета для крышного прохода CWL

Универсальная крышная накладка CWL 25°– 5°
Цвет чёрный или красный DN 125–DN 160

Плоский крышный проход CWL 0°
DN 125–DN 180

Хомут крепёжный для трубы ISO
DN 125
DN 160
DN 180

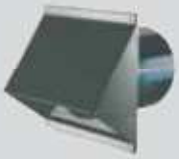

Колпак настенный CWL с защитной решёткой
Цвет чёрный или белый
DN 125
DN 160
DN 180

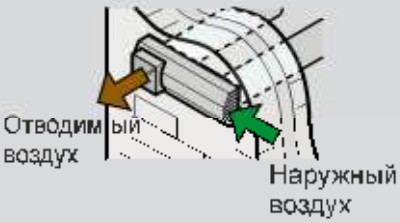

Решётка двойная
DN125 для наружного и отводимого воздуха
для CWL-F-150 Excellent и CWL-180 Excellent.
Цвет белый

Шумоглушитель
для приточного или отработанного воздуха
Длина 1000 мм

DN 125, 50 мм изоляции
DN 160, 50 мм изоляции
DN 180, 50 мм изоляции

Шумоглушитель,
DN 125 для приточного и отработанного воздуха
Длина 482 мм

Гибкие канальные системы

Общая информация

Гибкая круглая канальная система

Трубопроводные системы, изготавливаемые специально для вентиляционных систем, обеспечивающие возможность гибкой прокладки по потолкам, перекрытиям и стенам.
Двухслойная конструкция (внутренний гладкий/ наружный волнистый) гарантирует: хорошее шумопоглощение за счёт малого сопротивления потоку; высокую жёсткость и при этом исключительная гибкость, а также имеет малый вес. Плоская канальная система Excellent, кроме того, антибактериальная и не имеет запаха (опционально) благодаря экологичному материалу (ПЭ) и использованию нового, гигиенически безопасного сырья. Минимальные отложения пыли благодаря (опциональному) антистатическому внутреннему покрытию, возможны как для системы гибких круглых шлангов, так и для плоской канальной системы Excellent. Безупречны с точки зрения гигиены благодаря лёгкому в очистке специальному внутреннему покрытию. Во время испытаний не зафиксировано измеримой концентрации вредных веществ в воздухе. Быстрый и легкий монтаж, не требуют применения специальных инструментов; отсутствие мусора, вся прокладка осуществляется с помощью защёлкивающихся соединителей; прокладка непосредственно по сырому бетону, наливному полу или перекрытиям; герметичен для воды и воздуха согласно DIN EN 1610 благодаря уплотнениям на соединениях. Гибкая система круглых шлангов имеется в двух диаметрах (A:75/I:63 мм или A:63/I:52 мм), плоская канальная система Excellent имеется в размерах 50 x 100 мм и 60 x 130 мм.

Гибкая плоская канальная система

Исполнение

Оптимальная работа достигается при ограничении объёмного расхода в трубах приблизительно до 3,0 м/с (малое сопротивление).
При знании максимальной длины трубы (15 м в частном доме) и данных о потере давления можно предварительно установить приточные и вытяжные клапаны. Благодаря этому существенно сокращается время наладки.

Объёмный расход составляет для рекомендованной скорости ок. 3,0 м/с:
Гибкая система круглых шлангов:

Прокладка одного шланга DN 63/52 ок. ±20 м³/ч
Прокладка одного шланга DN 75/63 ок. ±30 м³/ч

Плоская канальная система Excellent:

Прокладка одного канала 50 x 100 мм до 30 м³/ч
Прокладка одного канала 60 x 130 мм до 55 м³/ч

Указания по прокладке

Для распределения приточного и отработанного воздуха в здании имеются различные распределители. Приточные и вытяжные клапаны встраиваются в систему шлангов при помощи соединительных деталей. Прокладка и монтаж приточных и вытяжных линий, распределителей воздуха и соединительных деталей для приточных и вытяжных клапанов осуществляется преимущественно на чёрном полу. Также возможна прокладка и монтаж в перекрытиях. Монтаж приточных и вытяжных клапанов также возможен в потолках и стенах.

Гибкая круглая канальная система

Шланг для распределения воздуха

с гладким внутренним покрытием, антистатический	**63/52,** рулон 50 м **75/63,** рулон 50 м
с гладким внутренним покрытием	**63/52,** рулон 50 м **75/63,** рулон 50 м

Защёлкивающийся соединитель для распределительного шланга

антистатический и антибактериальный	**63/52** **75/63**
Уплотнительное кольцо	**63/52,** пакет 10 шт. **75/63,** пакет 10 шт.
Заглушка на трубу для	**75 мм** **63 мм**

Распределители, для приточного и отработанного воздуха
Закрытопористый шумопоглощающий материал согл. DIN 1946-6

DN 125:	по	10	патрубков 75/63 с 5 заглушками для приточного и отработанного воздуха

Распределители, для приточного или отработанного воздуха
Закрытопористый шумопоглощающий материал согл. DIN 1946-6

DN 125:	по	6	патрубков 63/52 с 3 заглушками для приточного или отработанного воздуха
	по	5	патрубков 75/63 с 2 заглушками для приточного или отработанного воздуха
DN 160:	по	12	патрубков 63/52 с 6 заглушками для приточного или отработанного воздуха
	по	10	патрубков 75/63 с 5 заглушками для приточного или отработанного воздуха
DN 180:	по	18	патрубков 63/52 с 6 заглушками для приточного или отработанного воздуха
	по	15	патрубков 75/63 с 5 заглушками для приточного или отработанного воздуха

Переход для DN 125 на два патрубка

антистатические и антибактериальные	**63 мм,** длина L = 325 мм **75 мм,** длина L = 325 мм

Кольцо с защелкой, для круглой трубы, в комплекте с соединительной деталью для клапана DN 63/75 мм

63/52, (пакет 10 штук)
75/63, (пакет 10 штук)

Переход для напольной решётки на два патрубка

63 мм, длина L = 350 мм
75 мм, длина L = 350 мм

Гибкая плоская канальная система

Переход 90° от DN 75 круглого к плоскому каналу 50 x 100
антистатический и антибактериальный

Плоский канал

с гладким внутренним покрытием
антистатический и антибактериальный
50 x 100, рулон 50 м
60 x 130, рулон 20 м

с гладким внутренним покрытием
50 x 100, рулон 50 м
60 x 130, рулон 20 м

Клипсы-держатели для плоского канала
50 x 100, пакет 10 шт.
60 x 130, пакет 10 шт.

Заглушка для плоского канала
антистатическая и антибактериальная
50 x 100, пакет 10 шт.
60 x 130, пакет 10 шт.

Колено 90° CWL для плоского канала
антистатическое и антибактериальное
50 x 100, вертикальное
50 x 100, горизонтальное

60 x 130, вертикальное
60 x 130, горизонтальное

Защёлкивающийся соединитель
для плоского канала
антистатический и антибактериальный
50 x 100
60 x 130

Уплотнительное кольцо для плоского
канала
антистатическое и антибактериальное
50 x 100, пакет 10 шт.
60 x 130, пакет 10 шт.

Заглушка на трубу для плоского канала
антистатическая и антибактериальная
50 x 100, пакет 10 шт.
60 x 130, пакет 10 шт.

Дроссельная заслонка для плоского канала
антистатическая и антибактериальная
50 x 100, пакет 10 шт.
60 x 130, пакет 10 шт

Гибкая плоская канальная система

Распределитель, для приточного и отработанного воздуха
с закрытопористым шумопоглощающим материалом по DIN 1946-6

DN 125: по 6 патрубков 50 x 100 с 3 заглушками для приточного или отработанного воздуха

Распределитель, для приточного или отработанного воздуха
закрытопористым шумопоглощающим материалом по DIN 1946-6

DN 125:	по	5	патрубков 50 x 100 с 2 заглушками для приточного или отработанного воздуха
DN 160:	по	10	патрубков 50 x 100 с 5 заглушками для приточного или отработанного воздуха
	по	4	патрубка 60 x 130 с 2 заглушками для приточного или отработанного воздуха
DN 180:	по	15	патрубков 50 x 100 с 5 заглушками для приточного или отработанного воздуха
	по	8	патрубка 60 x 130 с 4 заглушками для приточного или отработанного воздуха

Переход для DN 125
на два патрубка для подключения к каналу содной заглушкой, антистатические и антибактериальные

Длина L = 240 мм

50 x 100 – 90°
60 x 130 – 90°

Переход для напольной решётки для DN 125
на два патрубка для подключения к каналу с одной заглушкой на трубу
антистатические и антибактериальные

Длина L = 220 мм

50 x 100 (два патрубка для подключения к каналу)
60 x 130 (один патрубок для подключения к каналу)

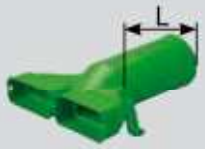

Переход прямой 180° для DN 125 на два патрубка
с одной заглушкой
антистатические и антибактериальные

Длина L = 250 мм

60 x 130 – 180°

Решётка напольная, металл
Белая или нержавеющая сталь

Приточные/вытяжные клапаны

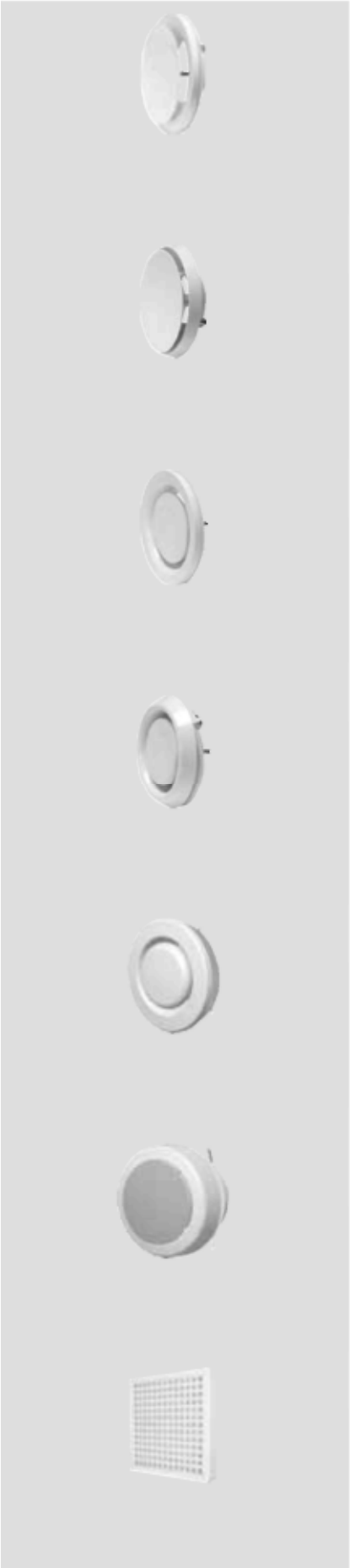

Клапан приточный пластиковый DN 125

Клапан приточный металлический DN 125

Клапан вытяжной пластиковый DN 125

Клапан вытяжной металлический DN 125

Клапан вытяжной пластиковый DN 125

Клапан приточный индукционный DN 125

Клапан вытяжной кухонный с фильтром G3

Для записей

Для записей

центр ХОРТЭК

196191, Санкт-Петербург
Новоизмайловский пр., дом 46, корп. 2, лит А
www.hortek.ru

тел.: +8 (800) 555-18-31
тел.: +7 (812) 703-42-30
ф.: +7 (812) 374-21-51

Эксперт в области энергосберегающих систем

Арт. № 4800698

2015/07
Право на изменения сохраняется.