BRAVI

DN25

УНИВЕРСАЛЬНАЯ ГРУППА БЫСТРОГО МОНТАЖА ДЛЯ ОБВЯЗКИ КОТЛОВ СМЕСИТЕЛЬНЫЙ КОНТУР

ИНСТРУКЦИЯ ПО МОНТАЖУ И ЭКСПЛУАТАЦИИ
ГАРАНТИЙНЫЙ ТАЛОН

made in ITALY

BRAVI № 07-BS-14508

1. НАЗНАЧЕНИЕ ИЗДЕЛИЯ

Насосная группа предназначена для циркуляции и смешивания теплоносителя в системе отопления, где требуется поддержание постоянной температуры. Чаще всего используется в качестве контура теплого водяного пола. Эффективность такой системы обеспечивается принципом многократной циркуляции теплоносителя во вторичном контуре с частичным отбором теплоносителя от высокотемпературного источника тепла первичного контура и подмесом теплоносителя из обратной линии.

В качестве теплоносителя могут использоваться жидкости, неагрессивные к материалам изделия: вода, растворы на основе гликоля. Максимальное содержание гликоля до 30 %.

Пример установки
Рис. 1

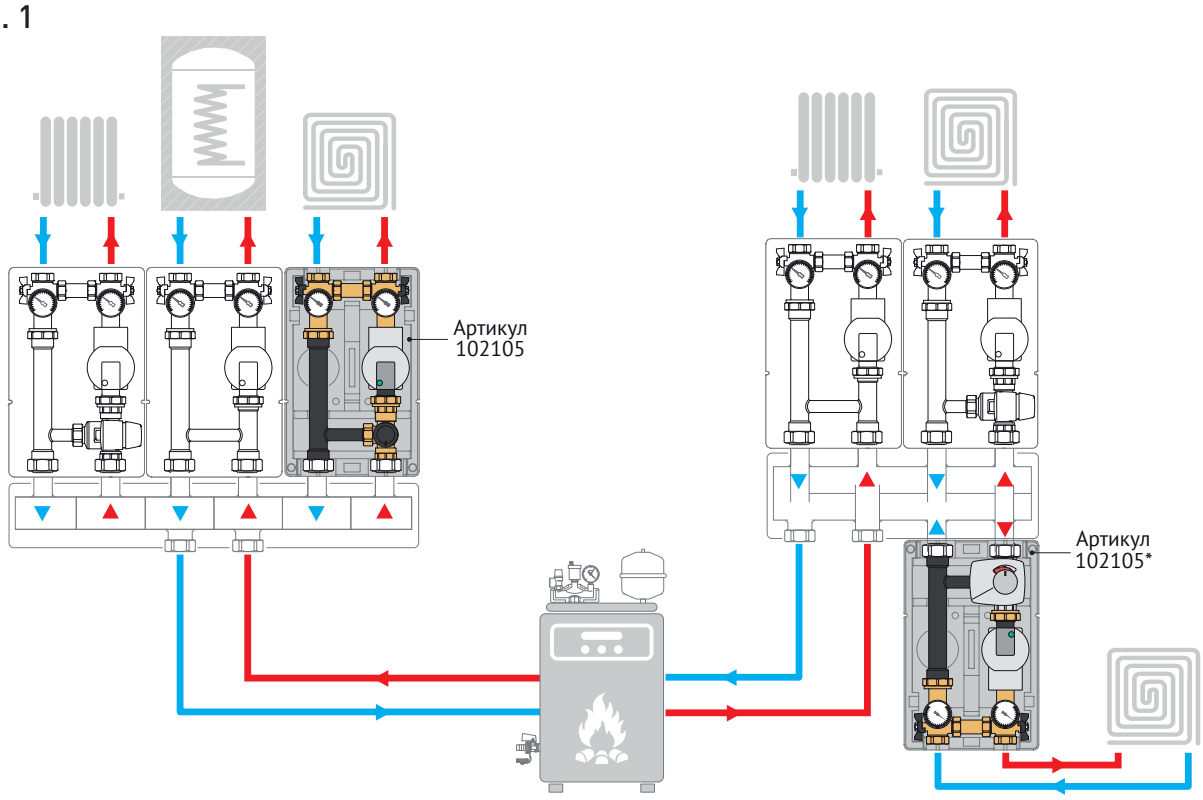

*для замены местами подающей и обратной линии следуйте указаниям инструкции (см. руководство по монтажу Рис. 3).
Монтаж следует производить в соответствии с действующими нормами и правилами для систем отопления, охлаждения, вентиляции.

2. АРТИКУЛЫ

		DN25, смесительная насосная группа	Артикул
1	1	без насоса, без сервопривода	102100
1	1	с насосом Wilo RS 25/6, без сервопривода	102104
1	1	с высокоэффективным насосом Wilo PARA 25/6, без сервопривода	102105

3. ТЕХНИЧЕСКИЕ ХАРАКТЕРИСТИКИ

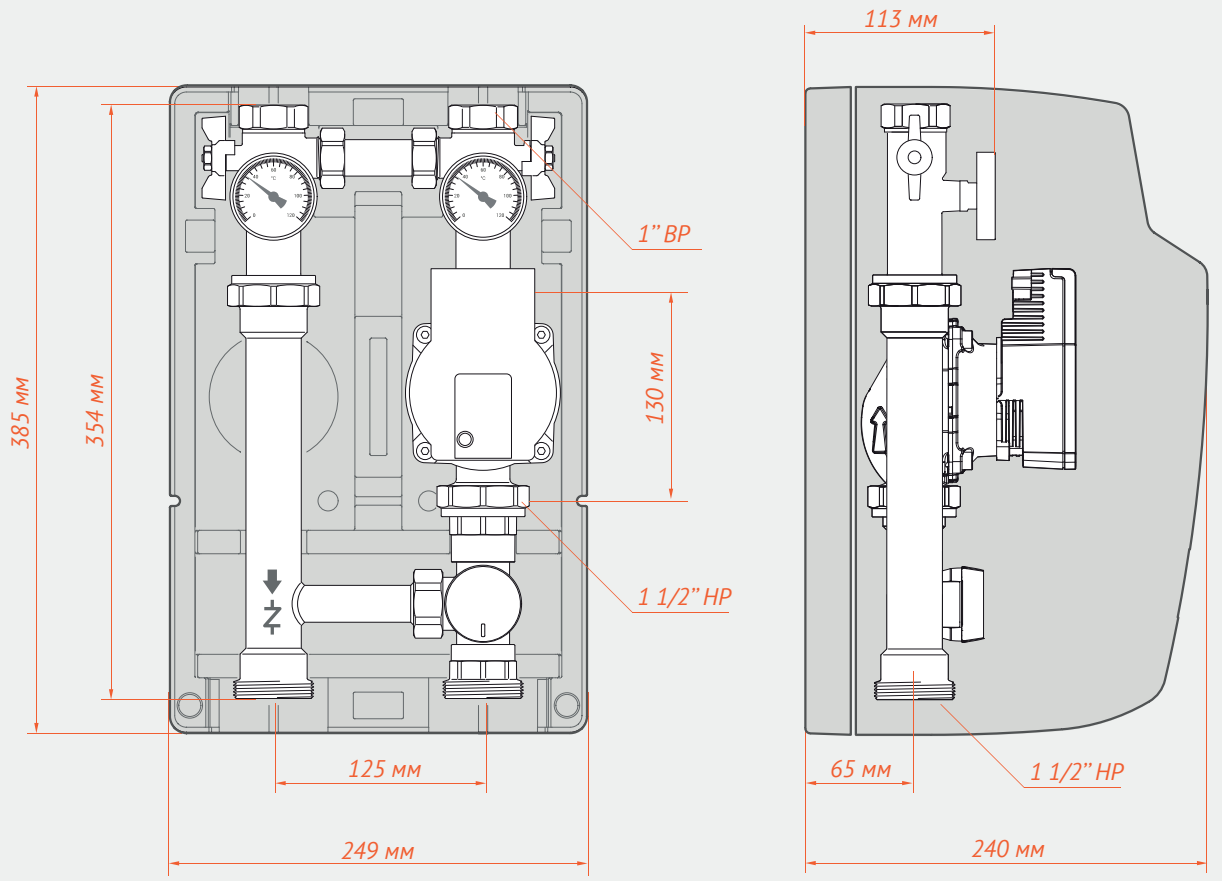

DN25, смесительная насосная группа	Значение
Номинальный диаметр	DN25
Рабочее давление	6 бар
Максимальное рабочее давление	10 бар
Максимальная температура	110 °C
Температура помещения	от 0 до 50 °C
Kvs	6,3
Верхнее подсоединение	1" ВР
Нижнее подсоединение	1 1/2" НР
Присоединительная резьба для насоса	1 1/2" НР
Монтажная длина насоса	130 мм
Материал шарового крана	Латунь
Материал обратного клапана	POM
Изоляция	PPE класса F (155 °C)
Комплект прокладок	Паронит (фибра)
Диапазон шкалы термометровот	от 0 до 80 °C
Габариты в теплоизоляционном кожухе (ШхВхГ)	249 x 385 x 240 мм

BRAVI № 07-BS-14508

4. РАБОЧАЯ ХАРАКТЕРИСТИКА ГРУППЫ В СООТНОШЕНИИ С ХАРАКТЕРИСТИКАМИ НАСОСА

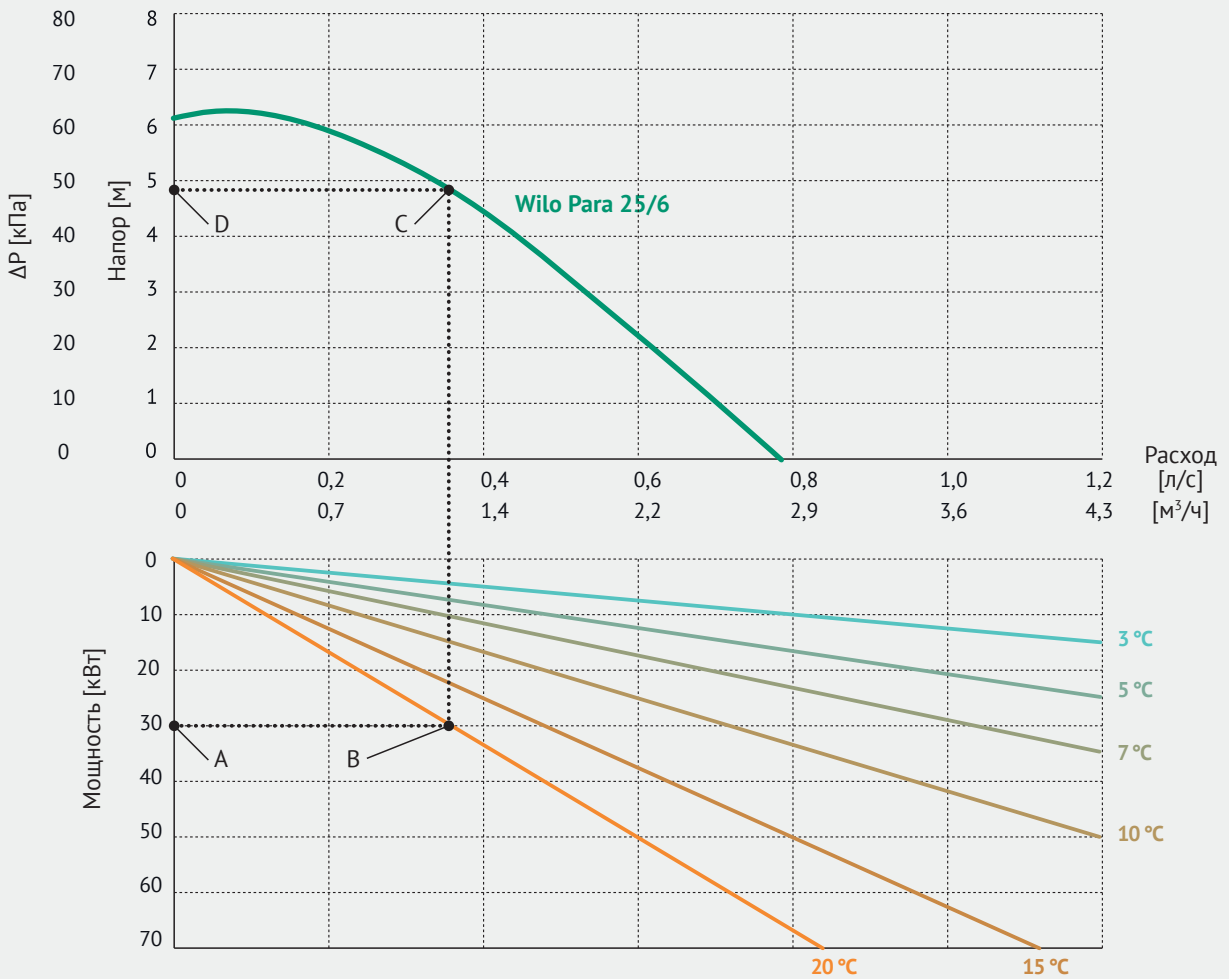

Пример:

(.) A – 30 кВт заданная мощность в системе отопления.

(.) B – 20 °C разница температуры на подаче и на выходе системы отопления.

(.) C – Рабочая точка.

(.) D – Рабочее давление насоса (49кПа).

BRAVI № 07-BS-14508

5. СОСТАВ ГРУППЫ

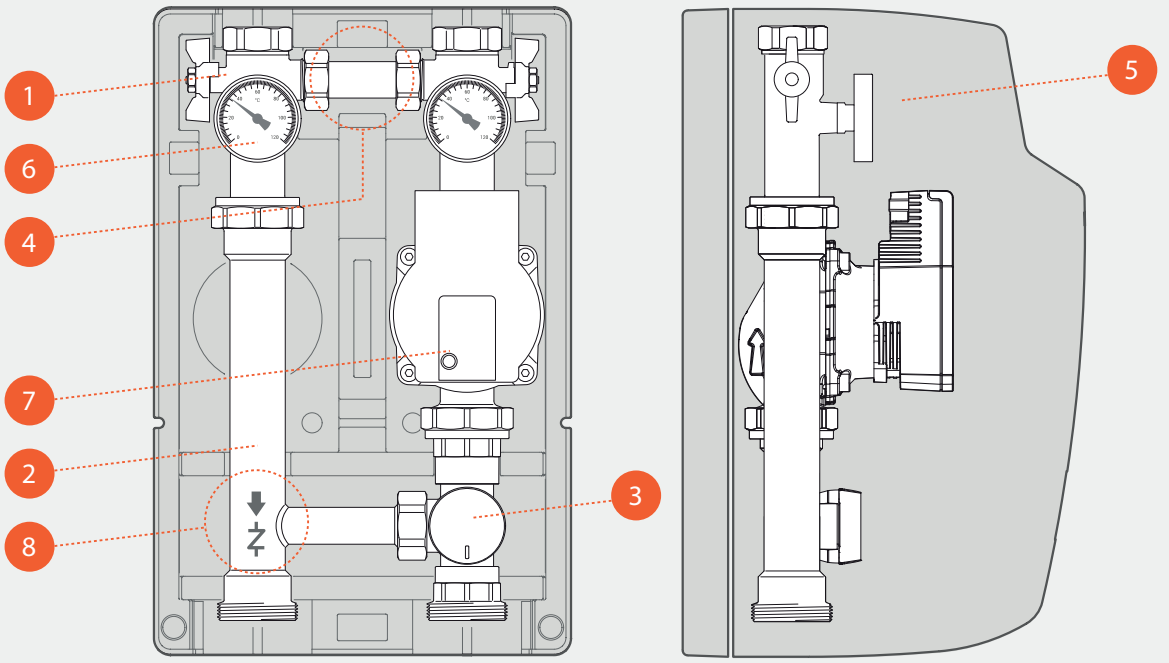

1. Два отсечных шаровых крана. Корпус – латунь.
2. Фланцевая труба. Сталь – Fe 360 с покрытием эмалью черного цвета.
3. Смесительный трехходовой клапан ESBE VRG132. Клапан сделан из высокопроизводительной латуни, позволяющей его использовать в системах отопления и охлаждения.
4. Глухая перемычка для возможности установки дифференциального клапана (перепускной клапан заказывется при необходимости отдельно, артикул 100831). Корпус – Латунь. Подсоединение 3/4” НГ.
5. Пожаробезопасная блочная термоизоляция PPE класса F (155 °C) состоит из двух частей: корпуса и крышки.
6. Индикаторы температуры в подающей и обратной линиях. В случае необходимости замена производится путем извлечения контактного термометра при движении вдоль оси «на себя». При установке в гильзу путем нажатия вставляется термометр. Маркировка: красный – «подача», синий – «обратка». Шкала 0 ÷ 80 °C.
7. Группы быстрого монтажа оснащены насосом Wilo PARA 25/6 или Wilo RS 25/6 для обеспечения движения жидкости в контуре. Корпус – Чугун. Электрическое напряжение 230 В. Возможно приобрести группу и без насоса – с пустым гнездом для его крепления, а затем установить туда любой другой подходящий по параметрам насос произвольной марки (посадочное место под насос с базой 130 мм, подсоединение наружная резьба 1 1/2”).
8. Обратный клапан вмонтирован во фланцевую трубу обратной линии. Корпус – POM. Пружина – POM.

В стандартной комплектации линия подачи расположена справа. Конструкция насосных групп BRAVI позволяет поменять местами подающую и обратную линии (см. Рис. 3). Компания BRAVI оставляет за собой право внесения в конструкцию изменений, не приводящих к ухудшению технических параметров изделия.

6. УКАЗАНИЯ ПО МОНТАЖУ

Насосная группа быстрого монтажа может устанавливаться только в помещении с температурой выше 0 °C! Монтаж и запуск в эксплуатацию должен производиться только специализированной монтажной организацией.

Насосная группа быстрого монтажа должна эксплуатироваться без превышения давления и температуры, приведенных в таблице технических характеристик. Установка и демонтаж изделия, а также любые операции по ремонту должны производиться при отсутствии давления в системе. Оборудованию необходимо дать остыть до температуры окружающего воздуха.

Монтаж насосной группы может осуществляться как отдельно (крепление к стене; см. Рис. 2), так и на распределительном коллекторе (см. Рис. 1). На посадочное место для насоса необходимо смонтировать соответствующий насос с длиной базы 130 мм и наружной резьбой на ответных фланцах 1 1/2". Присоединение осуществляется посредством накидных гаек. При монтаже насоса должны быть установлены специальные плоские кольцевые прокладки для герметизации.

Насосная группа является реверсивной (при необходимости может осуществляться обмен местами подающей и обратной линий; см. Рис. 3).

ЭЛЕКТРООБОРУДОВАНИЕ

ЦИРКУЛЯЦИОННЫЙ НАСОС
При установке насоса следует помнить, что установочный размер для универсальных групп быстрого монтажа BRAVI составляет 130 мм. Тип электрического соединения насосной группы зависит от циркуляционного насоса, привода и контроллера.
Напряжение – 230 В переменного тока, 50 Гц.
В отопительной системе перед насосной группой должен быть установлен многополюсный переключатель. Заземление должно быть непрерывным.

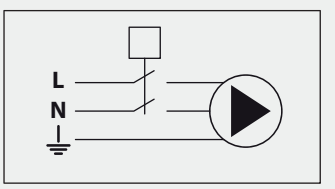

Монтаж на стене
Рис . 2

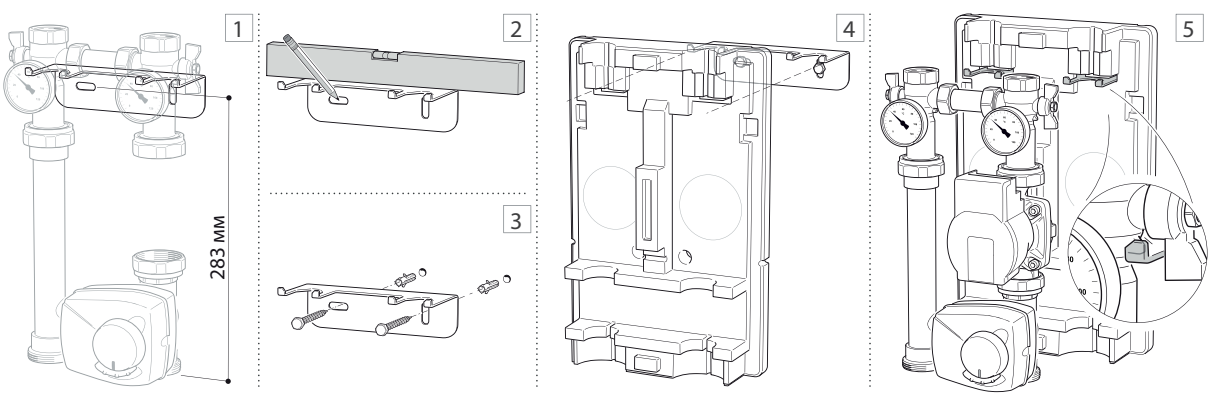

Замена местами подающей и обратной линий
Рис. 3

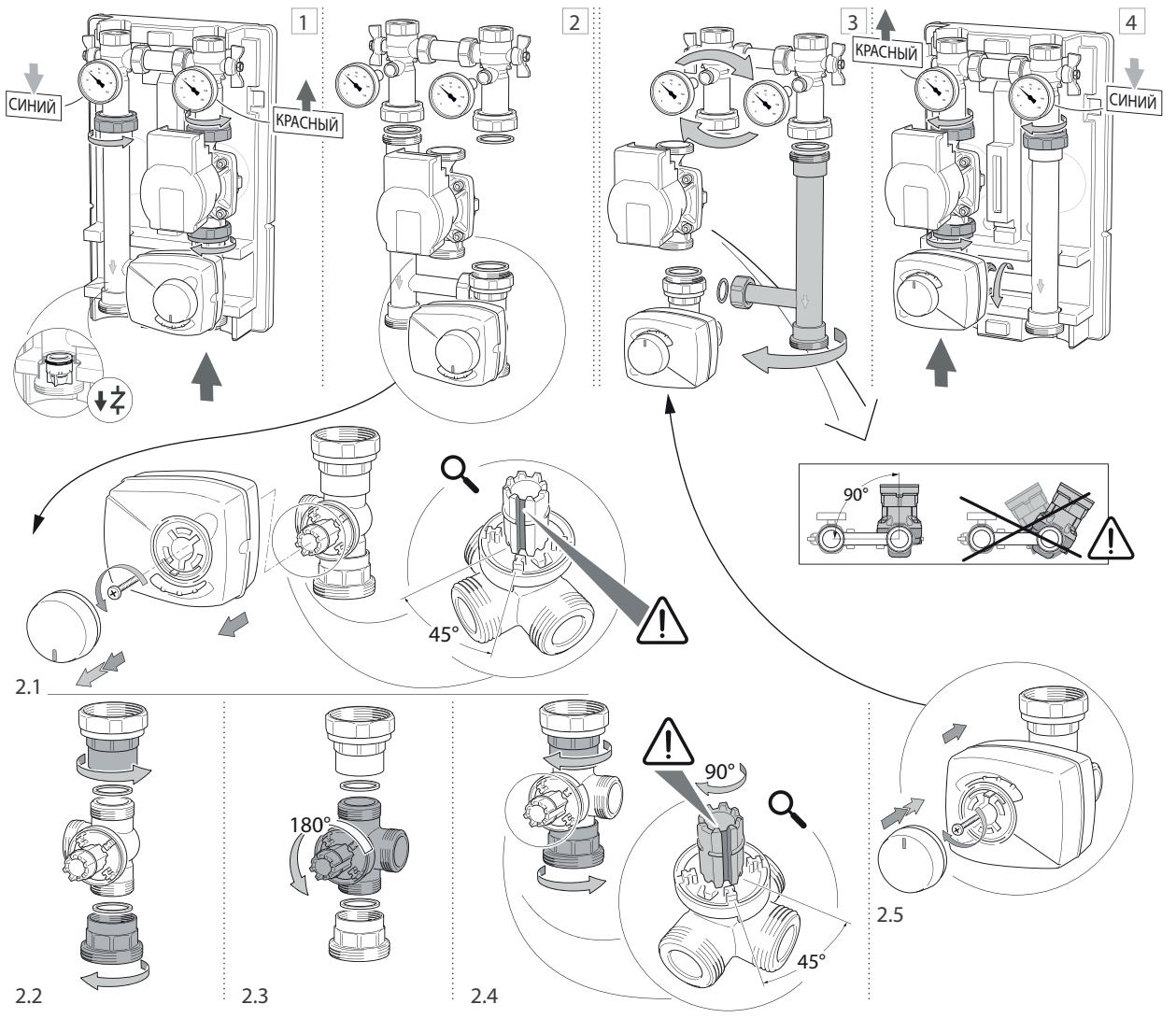

Установка дифференциального клапана
Рис. 4

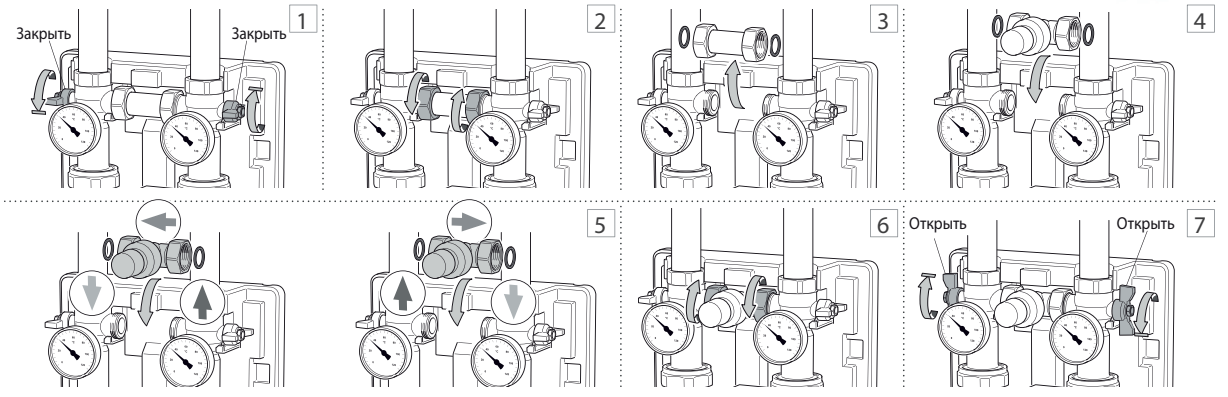

7. ТРЕБОВАНИЯ ПО БЕЗОПАСНОСТИ

Пожалуйста, следуйте инструкции по безопасности во избежание поломки оборудования и причинения вреда здоровью. Монтаж, ввод в эксплуатацию, проверки, обслуживание и ремонт оборудования должны производиться квалифицированными сотрудниками лицензированных монтажных организаций. Перед началом монтажа убедитесь в наличии всех деталей оборудования и их компонентов. Соблюдайте технику безопасности, мероприятия по защите окружающей среды и законы, регулирующие нормы по сборке, установке и обслуживанию теплотехнического оборудования.

Регулярно производите техническое обслуживание оборудования для обеспечения его нормальной работы, рекомендуется: не менее 1 раза в год совместно с сервисным обслуживанием котельного оборудования.

При возможности замерзания необходимо обеспечить группу защитой от замерзания или полностью слить воду из контура.

8. ПРАВИЛА ХРАНЕНИЯ, ТРАНСПОРТИРОВАНИЯ И УТИЛИЗАЦИИ

Оборудование должно храниться в закрытом помещении, в условиях, исключающих возможность воздействия солнечных лучей, влаги, резких колебаний температуры. Температура окружающего воздуха при хранении от 1 до 40 °С и относительной влажности воздуха не более 80 % при 25 °С.

Транспортирование допускается производить любым видом транспорта на любые расстояния. Условия транспортирования в части воздействия климатических факторов – по группе условий хранения 3 по ГОСТ 15150-69. Изделие не содержит драгоценных металлов, вредных веществ и компонентов и подлежит утилизации после окончания срока эксплуатации.

9. ГАРАНТИИ ИЗГОТОВИТЕЛЯ

9.1. Изготовитель гарантирует нормальную работу при условии соблюдения правил эксплуатации и хранения.

9.2. Гарантийный срок эксплуатации 24 месяца с даты ввода в эксплуатацию, но не более 27 месяцев с даты отгрузки со склада. Условием предоставления гарантии является наличие товарной накладной на оборудование.

9.3. Изготовитель обязуется в течение гарантийного срока эксплуатации безвозмездно исправлять дефекты изделия или заменять его, если дефекты не возникли вследствие нарушения покупателем правил пользования изделием или его хранения. Гарантийный ремонт осуществляет изготовитель или его представитель.

9.4. Изготовитель не принимает претензий на механические повреждения, полученные при несоблюдении требований настоящей инструкции, попадание внутрь посторонних предметов, веществ, жидкостей, наличие следов самостоятельной разборки, ремонта или доработок, стихийных бедствий, пожаров.

9.5. Потускнение или окисление латуни при несоблюдении требований хранения или отсутствии заземления в системе не является дефектом. Изготовитель оставляет за собой право на внесение технических изменений. В случае предъявления претензий по качеству изделия в течение гарантийного срока, необходимо предоставить следующие документы:

• заявление в произвольной форме, в котором указываются:
название организации (реквизиты) или ФИО покупателя (с указанием паспортных данных), адрес установки изделия, краткое описание дефекта (качественное фото неисправного изделия), описание рабочих параметров системы (температура, давление, рабочая жидкость);

• настоящую инструкцию с заполненным Гарантийным талоном;

• документы, подтверждающие покупку группы быстрого монтажа;

• копию разрешения эксплуатационной организации, отвечающей за систему, в которую была установлена группа, на ремонт данной отопительной системы (в случае замены изделия);

• копию Акта о вводе в эксплуатацию группы.

Регламент рассмотрения гарантийного случая.

Перечисленные выше документы направляются в адрес розничного продавца или официального Дилера/Партнера компании BRAVI в зависимости от того, через какую организацию была произведена окончательная покупка оборудования. Процесс рассмотрения случая при необходимости участия ООО «БРАВИ» занимает не более 7 рабочих дней с момента:

1) Предоставления пакета документов и фотографий.

2) Поступления оборудования на склад ООО «БРАВИ» при невозможности оценить дефект по п. 1.

BRAVI № 07-BS-14508

Кронштейн для крепления насосных групп DN25 к стене

Кронштейн	Артикул
кронштейн	158210

Дифференциальный перепускной клапан

Дифференциальный клапан	Артикул
калибровка: от 0,2 до 2,5 бар	100831

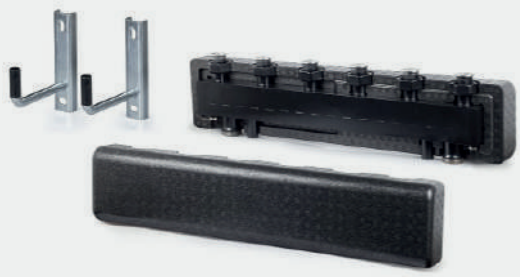

HVW125 Распределительный коллектор со встроенным гидравлическим разделителем

HVW125	Артикул
для двух насосных групп DN25	151212
для трех насосных групп DN25	151213
для четырех насосных групп DN25	151214

HV125 Распределительный коллектор

HV125	Артикул
для двух насосных групп DN25	151202
для трех насосных групп DN25	151203
для четырех насосных групп DN25	151204
для пяти насосных групп DN25	151205
для шести насосных групп DN25	151206

HV125 Compact Распределительный коллектор

HVW125 Compact	Артикул
для трех насосных групп DN25	151243
для пяти насосных групп DN25	151245

HW125 Compact Гидравлический разделитель горизонтальный

HW125 Compact	Артикул
расход до 3 м³/ч	150131

BRAVI № 07-BS-14508

ГАРАНТИЙНЫЙ ТАЛОН

к накладной № _____ от « ___ » _____ _____

С условиями гарантии, правилами установки и эксплуатации ознакомлен:

Покупатель: _____ / _____

Сведения об организации, осуществившей продажу изделия:

Полное наименование организации: _____

Юридический адрес: _____

Фактический адрес: _____

Контактные телефоны: _____

Дата продажи «_____» _____ _____

Продавец: _____ / _____

Штамп или печать
торгующей организации

Сведения об организации, осуществившей монтаж изделия:

Полное наименование организации: _____

Юридический адрес: _____

Фактический адрес: _____

Контактные телефоны: _____

Дата монтажа «_____» _____ _____

Монтажник: _____ / _____

Штамп или печать
монтажной организации

Гарантийный срок эксплуатации 24 месяца с даты ввода в эксплуатацию, но не более 27 месяцев с даты отгрузки со склада.

Гарантийный талон действителен только в оригинале!

Претензии по качеству товара принимаются по адресу: 195427,
Санкт-Петербург, ул. Веденеева, д. 4, литер А, помещение 4Н

Тел.: +8 (812) 389-33-34

E-mail: info@bravi.ru

BRAVI № 07-BS-14508